LOCKING PANEL

Zum festen Einbau in Bettfronten. Sperren und Freigeben von bis zu vier Antrieben. Besonders flach.

- Farbe: hellgrau RAL 7035
- Tasten: max. 15
- Schockposition mit Taste anfahrbar, Ladekontrollanzeige, Fehlerkontrollanzeige, kundenspezifische Gestaltung auf Anfrage.

Hinweis: Verantwortlich für die DEWERT-Produkte (in der spezifischen Anwendung) und die Einhaltung der entsprechenden Richtlinien, Normen und Gesetze ist der Hersteller des Komplettsystems, in das die Produkte von DEWERT eingebaut werden. Eine Haftung für die Richtigkeit wird nicht übernommen.

DewertOkin GmbH • Weststraße 1 • 32278 Kirchlengern
Telefon: +49 (0)52 23 / 9 79 -0 • Fax: +49 (0)52 23 / 7 51 82 • E-Mail: info@dewert.de • Internet: http://www.dewert.de

DEWERT
A Phoenix Mecano Brand

Standardausstattung

Komponenten	
Anzeigen	Ladekontrollanzeige, Fehlerkontrollanzeige
Gehäusefarbe	hellgrau RAL 7035
Weitere Daten	
Schutzart	IPX4
Relative Luftfeuchtigkeit	30% – 75%
Umgebungstemperatur	+10°C - +40°C
Tasten	max. 15
Montageoptionen	zum festen Einbau in Bettfronten
	Schockposition mit Taste anfahrbar

Sonderausstattung

Weitere Daten	
Kundenspezifische Bedruckung	kundenspezifische Gestaltung auf Anfrage

Hinweis: Verantwortlich für die DEWERT-Produkte (in der spezifischen Anwendung) und die Einhaltung der entsprechenden Richtlinien, Normen und Gesetze ist der Hersteller des Komplettsystems, in das die Produkte von DEWERT eingebaut werden. Eine Haftung für die Richtigkeit wird nicht übernommen.

DewertOkin GmbH • Weststraße 1 • 32278 Kirchlengern
Telefon: +49 (0)52 23 / 9 79 -0 • Fax: +49 (0)52 23 / 7 51 82 • E-Mail: info@dewert.de • Internet: http://www.dewert.de

LOCKING PANEL

DEWERT
A Phoenix Mecano Brand

Rückansicht

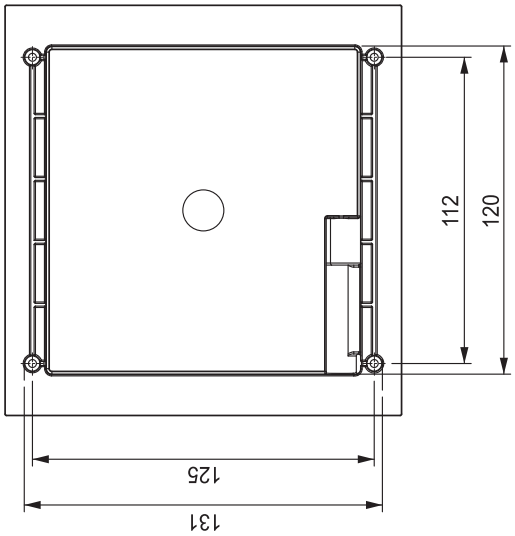

Seitenansicht

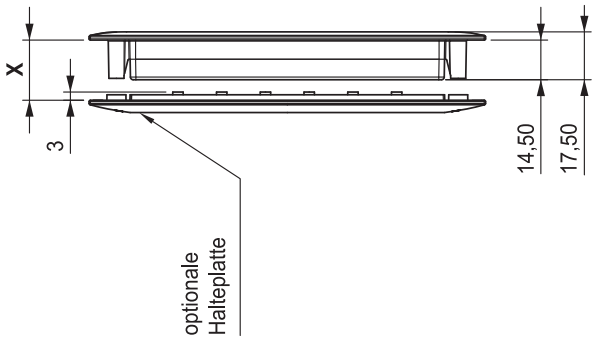

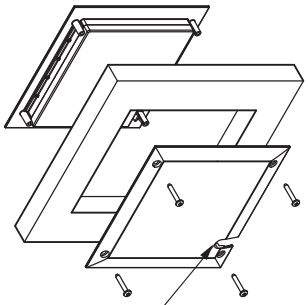

Vorderansicht

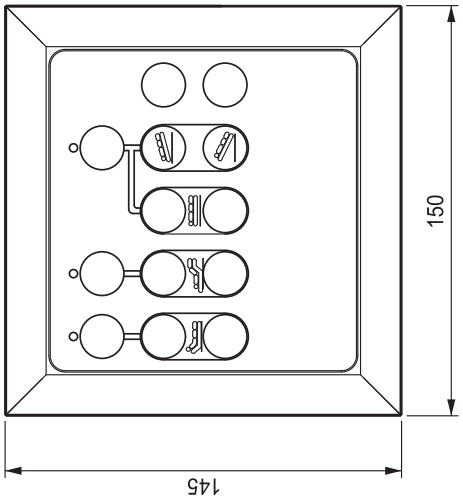

Einbaumaß "**X**" für eine Applikation
mit Halteplatte = min. 19 mm

Hinweis: Verantwortlich für die DEWERT-Produkte (in der spezifischen Anwendung) und die Einhaltung der entsprechenden Richtlinien, Normen und Gesetze ist der Hersteller des Komplettsystems, in das die Produkte von DEWERT eingebaut werden. Eine Haftung für die Richtigkeit wird nicht übernommen.

DewertOkin GmbH • Weststraße 1 • 32278 Kirchlengern
Telefon: +49 (0)52 23 / 9 79 -0 • Fax: +49 (0)52 23 / 7 51 82 • E-Mail: info@dewert.de • Internet: http://www.dewert.de